Weitergabe sowie Vervielfältigung dieser Unterlage, Verwertung und Mitteilung ihres Inhaltes nicht gestattet, soweit nicht ausdrücklich zugestanden. Zuwiderhandlungen verpflichten zu Schadensersatz. Alle Rechte für den Fall der Patentierung oder Gebrauchsmuster-Eintragung vorbehalten.
This document is confidential and shall not be exploited, copied, reprinted or disclosed to a third party in any manner without our prior written permission. All rights reserved, especially in case of patent application or registration of petty patent.

Nennmaßbereich (mm) Längenmaße nominal range (mm) linear dimension	bis/ up to 6	über/ above 6 bis/ up to 30	über/ above 30 bis/ up to 120	über/ above 120 bis/ up to 400	über/ above 400 bis/ up to 1000	Nennmaßbereich (mm) Winkelmaße nominal range (mm) angular dimension	bis/ up to 10	über/ above 10 bis/ up to 50	über/ above 50 bis/ up to 120	über/ above 120 bis/ up to 400
Grenzabmaße limit dimension ISO 2768 - m	±0,1	±0,2	±0,3	±0,5	±0,8	Grenzabmaße limit dimension ISO 2768 - m	±1°	±30´	±20´	±10´

CAD-Freigabe
CAD-release
Papierausdruck unterliegt nicht dem Änderungsdienst
paper print is not subject to change

Zeigt die Fläche der Wellenmarkierung ±1,5° in Richtung Anschluß 2, dann befindet sich der Schleifer auf elektrischer Mitte.
When the flat of the shaft marking is pointing to the terminal 2 the wiper is located ±1,5° in an electical center position.

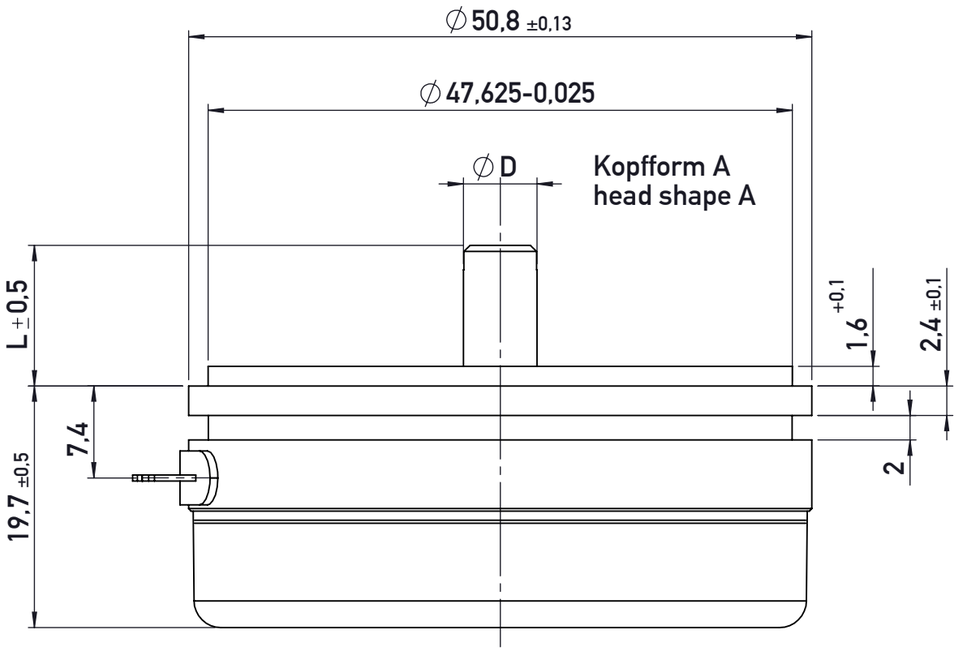

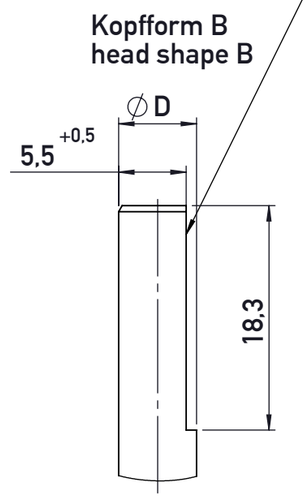

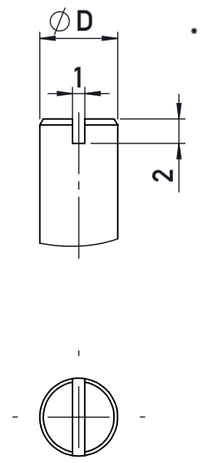

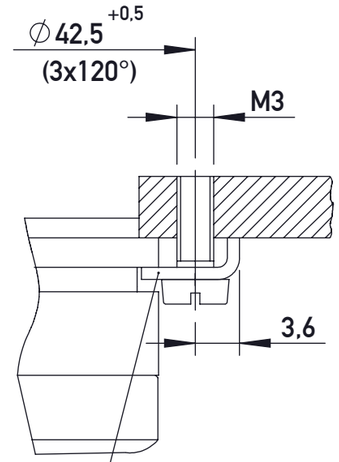

Befestigungsklammer Z1-15
mounting clamps Z1-15

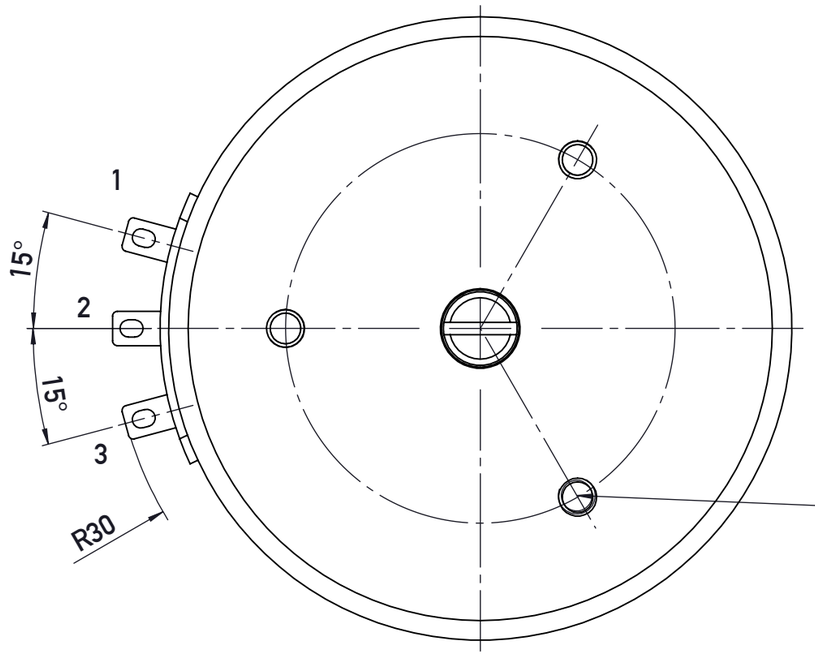

P6512..
3x M3, tief/deep 3,5mm
Ø31,75mm, 3x120°

Schaltbild auf Welle gesehen
schematic seen on shaft

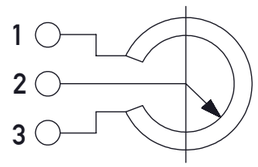

Typ type	Kopfform head shape	ØD	L
P6517..	A	Ø6,35 -0,008 -0,015	6,4
P6516...	A	Ø6,35 -0,008 -0,015	38,1
P6515...	A	Ø6,35 -0,008 -0,015	25
P6514...	A	Ø6,35 -0,008 -0,015	57,2
P6512...	B	Ø6,35 -0,008 -0,015	26,9
P6511...	C	Ø6,35 -0,008 -0,015	12,7
P6508...	A	Ø6 -0,004 -0,009	16,5
P6501...	C	Ø6 -0,004 -0,009	11,5
P6532...	C	Ø6 -0,004 -0,009	25

05

Achtung! Einbaumaße sind keine Fertigungsmaße
Änderungen vorbehalten
Attention! Mounting dimensions are not manufacturing dimensions.
Subject to change

Hinweis / note:
Beipack Art.Nr. 610519 für P6512.. beinhaltet zusätzlichen Adapterflansch Art.Nr. 415111 (Zchn. Nr. Z105-0777)
Accessories kit order no. 610519 for P6512.. additional contains a mounting flange order no. 415111 (draw. no. Z105-0777)

geltende Dokumente / regarding documents

Index rev. ind.	Änd.-Nr. revision no.	Änderung revision description	Datum date	Bearbeitet drawn by	Geprüft checked by	Extern freigegeben external released by	Freigegeben released by
05	10-083	s. Änderungsbeschreibung	27.09.2010	Weller	Braun		F. Weller

Form- u. Lagetoleranzen nach shape and position tolerance per -	Nichttol. Maße unspecified tolerances ISO 2768-mK	Maßstab / scale 2:1		Name / name	Datum / date
Oberflächenangaben nach surface tolerancing per -	novotechnik Siedle Gruppe Novotechnik Messwertaufnehmer OHG		Bearbeitet drawn by	Weller	02.02.2010
Werkstückkanten nach part edges per -			Geprüft checked by	Braun	19.07.2010
			Ext. freigegeben ext. released by		
			Freigegeben released by	Braun	27.09.2010
			Ers. f. replaces	-	

Typ / type P65 | Format / size A3
Werkstoff / material -
Werkstoff-Nr. / material no. -
Zeichnungsmaßbild drawing -
Art.-Nr. part no. s. Tabelle

Projektionsmethode 1 projection method 1

Benennung / title: Rundpotentiometer P65...

Zeichnungsnr. / drawing no.: Z001-2477

Blatt / sheet 1 von / of 1

01.10.2010 - W:\P_Serie\P65...~05