Weitergabe sowie Vervielfältigung dieser Unterlage, Verwertung und Mitteilung ihres Inhaltes nicht gestattet, soweit nicht ausdrücklich zugestanden. Zuwiderhandlungen verpflichten zu Schadensersatz. Alle Rechte für den Fall der Patentierung oder Gebrauchsmuster-Eintragung vorbehalten.
This document is confidential and shall not be exploited, copied, reprinted or disclosed to a third party in any manner without our prior written permission. All rights reserved, especially in case of patent application or registration of petty patent.

Nennmaßbereich (mm) Längenmaße nominal range (mm) linear dimension	über/ above 0.5 bis/ up to 6	über/ above 6 bis/ up to 30	über/ above 30 bis/ up to 120	über/ above 120 bis/ up to 400	über/ above 400 bis/ up to 1000
Grenzabmaße limit dimension ~~ISO 2768-1 f~~	±0,05	±0,1	±0,15	±0,2	±0,3
Grenzabmaße limit dimension ISO 2768-1 m	±0,1	±0.2	±0.3	±0.5	±0.8

Nennmaßbereich (mm) Winkelmaße nominal range (mm) angular dimension	bis/ up to 10	über/ above 10 bis/ up to 50	über/ above 50 bis/ up to 120	über/ above 120 bis/ up to 400
Grenzabmaße ~~limit dimension ISO 2768-1 f~~	±1°	±30'	±20'	±10'
Grenzabmaße limit dimension ISO 2768-1 m	±1°	±30'	±20'	±10'

Name of the item / Specification	IPS-6501-A502 (part no. 010061)	IPS-6501-A502.05 (part no. 010062)	IPS-6502-A502 (part no. 010065)	IPS-6501-G252 (part no. 010066)	IPS-6501-W302 (part no. 001067)
Gehäuse Housing	Aluminium lackiert Aluminium varnished				
Welle / Shaft	nichtrostender Stahl / stainless steel				
Maß / Sizze D	6,0 mm	6,0 mm	4,1 mm	6,0 mm	6,0 mm
Maß / Sizze T	1,5 mm	1,5 mm	4,0 mm	1,5 mm	1,5 mm
Maß / Sizze L	13,8 mm	13,8 mm	9,0 mm	13,8 mm	13,8 mm
Lagerung / Bearing	nichtrostende Kugellager / stainless steel ball bearings				
Schutzart / Protection class	IP67 (DIN 400 50 / IEC 529)				
Drehmoment / Torque	<10 Ncm				
Zul. Stellgeschwindigkeit Max. operational speed	2.000 min^{-1}				
Elektr. Bereich Actual electrical travel	355° +/-2°			90° +/-2°	60° +/-2°
Anschlusswiderstand Nominal resistance	5 kOhm +/-20%			2,5 kOhm +/-20%	3 kOhm +30/-10%
Unabhängige Linearität Independent linearity	+/-0,1%	+/-0,05%	+/-0,1%	+/-0,3%	+/-0,5%
Wiederholgenauigkeit Repeatability	0,007°				
Temperaturbereich Temperature range	-40 ... +100°C				
Lebensdauer / Life	100 x 10^6 Bewegungen / rev.				
Elektr. Anschluss Electrical connection	Potentiometer: male connector CA-02-COM-E-16S-1P-B, produced by CANNON Gegenstecker / Mating connector: CA-08-COM-E-16S-1S-B, plug-in free rotating 360°				

Schaltbild auf Welle gesehen
schematic seen on shaft

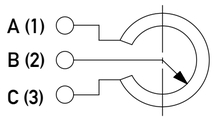

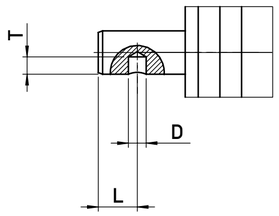

Frei drehbarer Stecker 90° abgewinkelt,
mit Bajonettverschluß
Freely rotating plug right angled
with bayonet catch

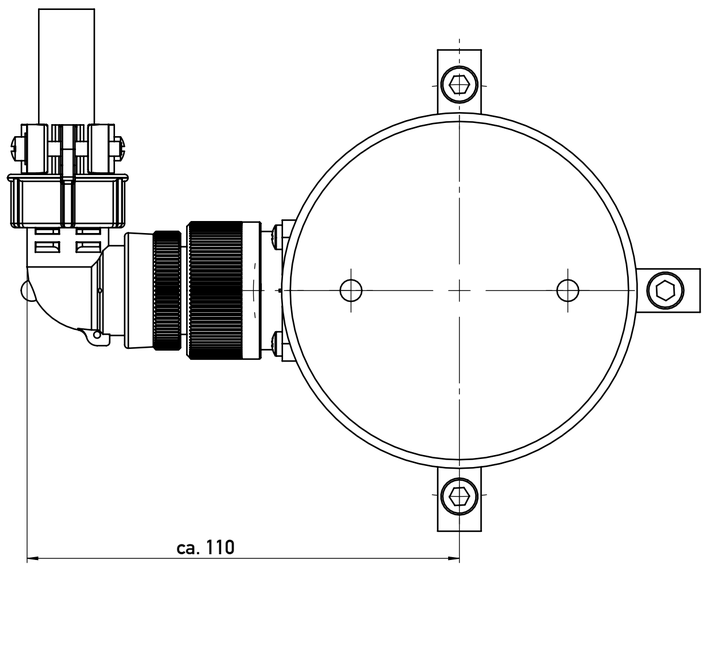

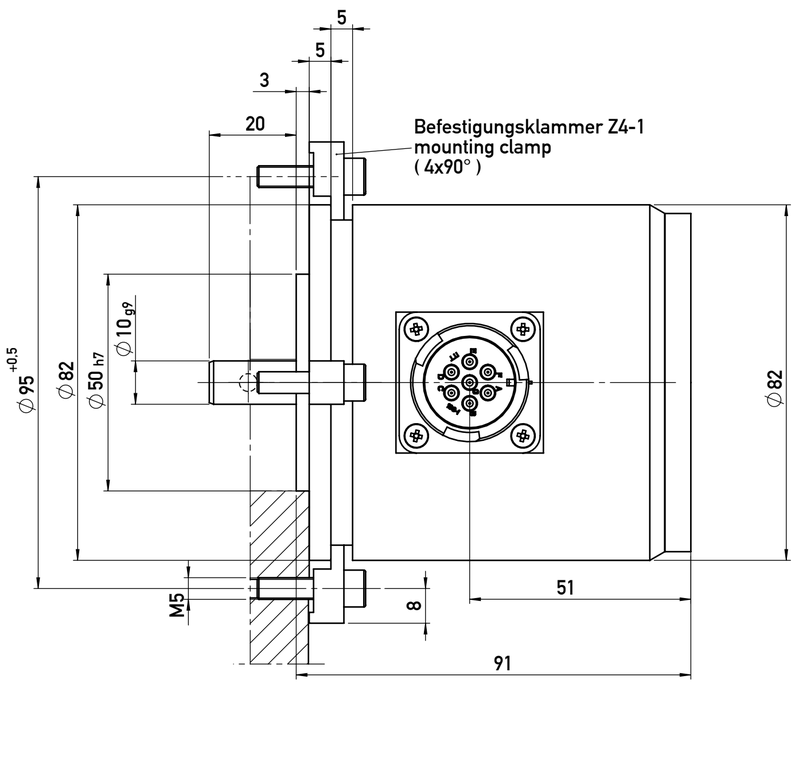

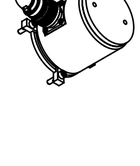

Achtung! Einbaumaße sind keine Fertigungsmaße
Änderungen vorbehalten
Attention! Mounting dimensions are not manufacturing dimensions.
Subject to change

Status: Geprüft / Approved

Index rev. ind.	Änd.-Nr. revision no.	Änderung revision description	Datum / date Bearbeitet / drawn by	Datum / date Geprüft / approved by	Datum / date Freigegeben / released by
01	12-061	Zng-Ansichten aktualisiert	19.06.2012 Thiel	21.06.2012 Schweiker	

geltende Dokumente regarding documents: -

Form- u. Lagetoleranzen nach shape and position tolerance per: -	Nichttol. Maße unspecified tolerances: -	Hüllprinzip DIN 7167		
Oberflächenangaben nach surface tolerancing per: -	Bes. Merkmale special features: -	novotechnik Siedle Gruppe	Erstbearb. 1st drawn	Name / name: Weller; Datum / date: 31.03.2011
Werkstückkanten nach part edges per: -	E1 nein/no	Novotechnik Messwertaufnehmer OHG	Erstgepr. 1st approved	Braun; 05.04.2011
Projektionsmethode 1 projection method 1	FuSi functional safety nein/no	Benennung / title: IPS-650_-_ _ _ _ _	Erstfreig. 1st released	F. Weller; 05.04.2011
			Ersatz für replaces	-
			Typ / type	IPS

Gewicht / weight: -
Werkstoff / material: -
Format size: A2
Maßstab scale: 1:1
Art.-Nr. part no.: s. Tabelle
Zeichnungsnr. / drawing no.: Z001-2331
Blatt / sheet 1 von / of 1

W:\IP_Serie\001067_010066_010062_010061_Z001_Industriepotentiometer-01
21.06.2012 / schweiker

© novotechnik; Schutzvermerk nach ISO 16016 beachten. copyright note i.a.w. ISO 16016 to be observed

Papierausdruck unterliegt nicht dem Änderungsdienst / paper print is not subject to change